Automatic Water Supply Units ASSEMBLY DRAWING

給水ユニット外形寸法図

MODEL

型　式: MC5S-3232-1.1D

［減圧式逆流防止器吸込側取付］［推定末端圧力一定給水方式］［自動交互運転］ 耐震1.5G

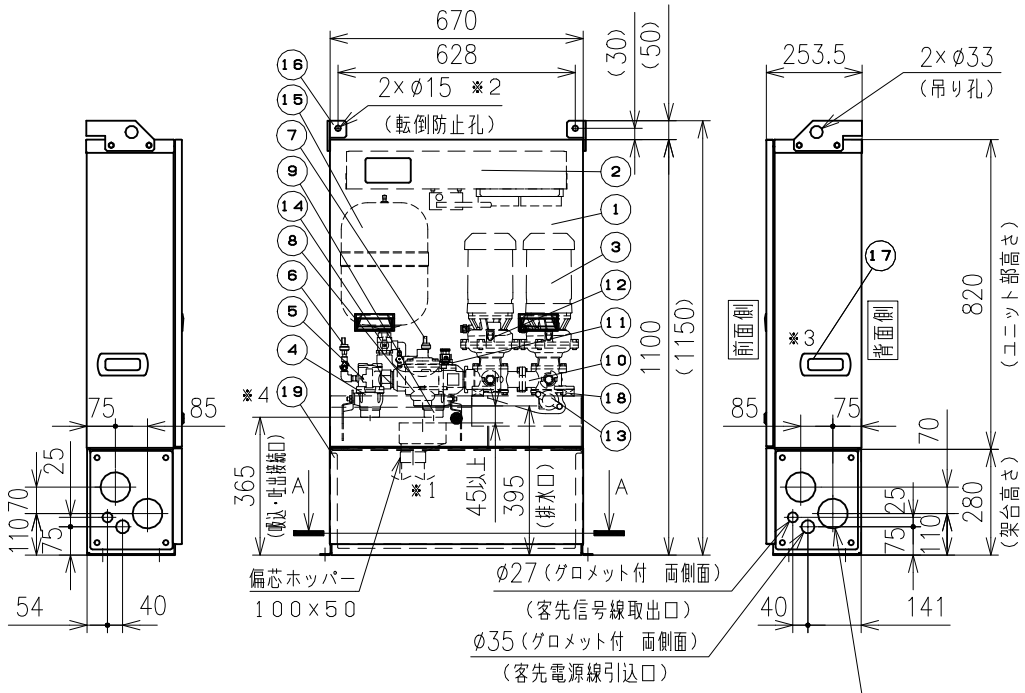

No.	部品名	個数
1	キャビネット	1
2	制御部	1
3	ポンプ	2
4	ボール止水栓（吸込側）	1
5	ストレーナ	1
6	圧力発信器（吸込側）	1
7	圧力発信器（吐出側）	1
8	減圧式逆流防止器	1
9	ボール止水栓（吐出側）	1
10	バルブユニット	1
11	フロースイッチ	1
12	高温センサ	2
13	バイパス用逆止弁	1
14	TJバルブ	1
15	圧力タンク（10L）	1
16	転倒防止支え金具 ※2	2
17	取手（点検口） ※3	2
18	防振ゴム	4
19	架台 ※4	1

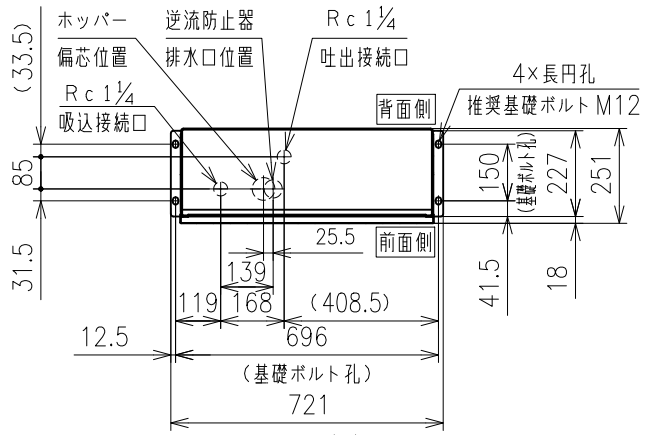

A－A矢視

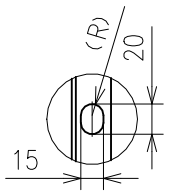

長円孔詳細図

※1　ホッパーはメーカー付属品ではありません。減圧式逆流防止器より水が出ることがありますのでドレン配管を設けてください。

※2　転倒防止支え金具は吊り金具としても利用してください。

※3　ポンプメンテナンス時にポンプ側の側板の取手を取り外して点検します。質量が大きいためこの取手を使ってユニットを持ち運ばないでください。

※4　架台とユニット部は分解された状態で納入されますので、現地にて架台へユニット部を搭載してください。（ユニット部質量：78kg）
　　但し、一体型出荷仕様の場合は架台とユニット部が組み付けられた状態で納入されます。

施工の際は、施工要領書（SC4-49072）に準拠して施工してください。

付属品 ACCESSORIES	

概算質量 MASS 88kg

APPROVAL 承認
中原
CHECK 検図
中川
DESIGN 設計
三嶋

ユニット仕様 UNIT SPEC.					電動機仕様 MOTOR SPEC.	
吐出し量 CAPACITY	m^3/min	ユニット口径 UNIT SIZE	32 mm		極数 POLE	4P
全揚程 TOTAL HEAD	m	周波数 FREQUENCY	Hz		種別 TYPE	全閉外扇形屋内
最高回転速度 MAXIMUM SPEED OF ROTATION	6150 min^{-1}	相・電圧 PHASE & VOLTAGE	3φ	V	出力 OUTPUT	1.1kW

機器名称 ITEM NAME		機器番号 ITEM No.	
型　式 MODEL	MC5S-3232-1.1D	数　量 QUANTITY	

テラル株式会社 TERAL INC.

No.SC4-54844-0