自動給水装置　エバラフレッシャー1000

EBARA PACKAGED BOOSTER SYSTEM MODEL BD

小水量運転時定圧制御（フロースイッチ方式）

トップランナーモータ搭載
with top runner motor

外形寸法図
DIMENSIONS

浸出性能基準適合品

制御盤 標準仕様
50Hz ： 2S型
60Hz ： 2S型

機名 MODEL 65BDPME53.7　　並列交互運転方式

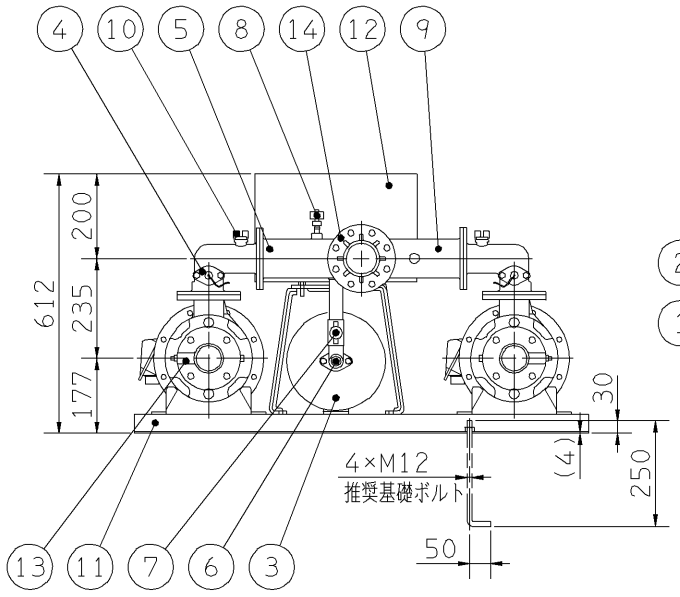

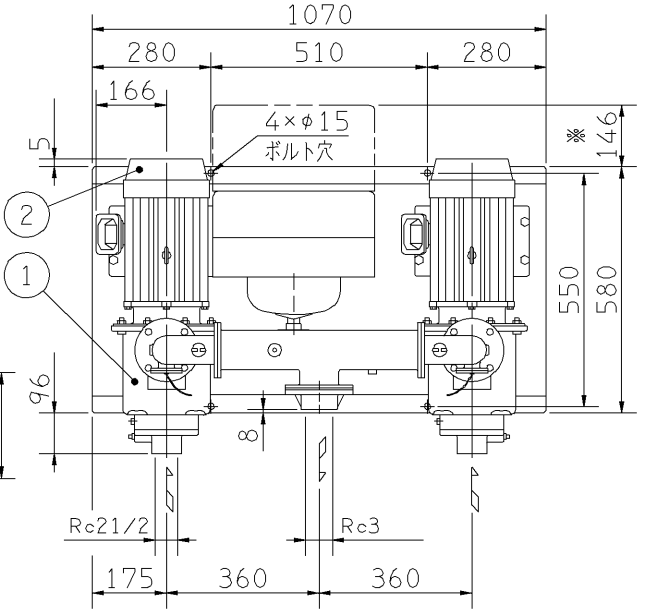

左図を上より見る

注）1．ユニット内には、仕切弁を附属しておりませんので、ユニット出口にメンテナンス用として、
必ず仕切弁を設置してください。
2．流し込みの場合、吸込み配管にメンテナンス用として、仕切り弁の設置を推奨します。
ただし、吸上げの場合は吸込み配管に仕切弁を設置しないでください。
3．※　制御盤カバー開閉スペースを示します。
4．ドレン配管を施工される場合は、水抜き弁を取り外し、ドレン弁を設置した上で配管してください。
配管径は3/8Bとなります。
5．各制御盤型式の仕様内容は、以下になります。
2S　　：　満減水警報付

質量 MASS	※201 kg

構成機器 ASSEMBLY PARTS						特殊仕様・特別附属品 SPECIAL SPEC.& ACCESSORIES	
1	ポンプ（2台）	9	吐出し集合管	17		1	
2	電動機（2台）	10	呼水栓（2個）	18		2	
3	圧力タンク（10ℓ）	11	ユニットベース	19		3	
4	フロースイッチ（2個）	12	制御盤	20		4	
5	チェッキ弁（内蔵）（2個）	13	相フランジ（吸込用）（2個）	21		5	
6	水抜き弁	14	相フランジ（吐出し用）	22		6	
7	タンク用ボール弁	15		23		7	
8	圧力センサ	16		24		8	

御注文主 CUSTOMER 御使用先 FINAL USER	機器番号 ITEM NO. 機器名称 ITEM NAME					
荏原製番 SER.NO.	機名 MODEL	給水量 CAPACITY	全揚程 TOTAL HEAD	同期速度 SPEED	呼び出力 OUTPUT	数量 Q'TY
				min^{-1}		

図番 DWG.NO.	U65BDPME53.7	000

MBDPME-U031

EBARA

EBARA CORPORATION

141114