Kawamoto

SAMPLE

Installation Drawing KAWAMOTO Model : KB
ポンパー KB2-P形 据付図

Serial NO. 機器番号		Use 用途		Quantity 数量	

Model 形 式	KB2-325PE0.75	定圧給水 交互並列運転

VC		Contents VC内容	

Specification 仕様						Motor Specification 電動機仕様		Note / Notices 備考 / 特記事項
Capacity 吐出し量			Suction Bore 吸込口径	32 mm		Output 出力	0.75 kW	トップランナーモータ搭載
Total Head 全揚程		m	Discharge Bore 吐出し口径	— mm		Poles 極数	2	
Source 電源	Phase/Voltage 相 / 電圧	三相/200 V	Unit Bore ユニット口径	40 mm		Type 種別	全閉屋内	
Source 電源	Frequency 周波数	50 Hz	Synchronous Speed 同期回転速度	3000 min^{-1}				

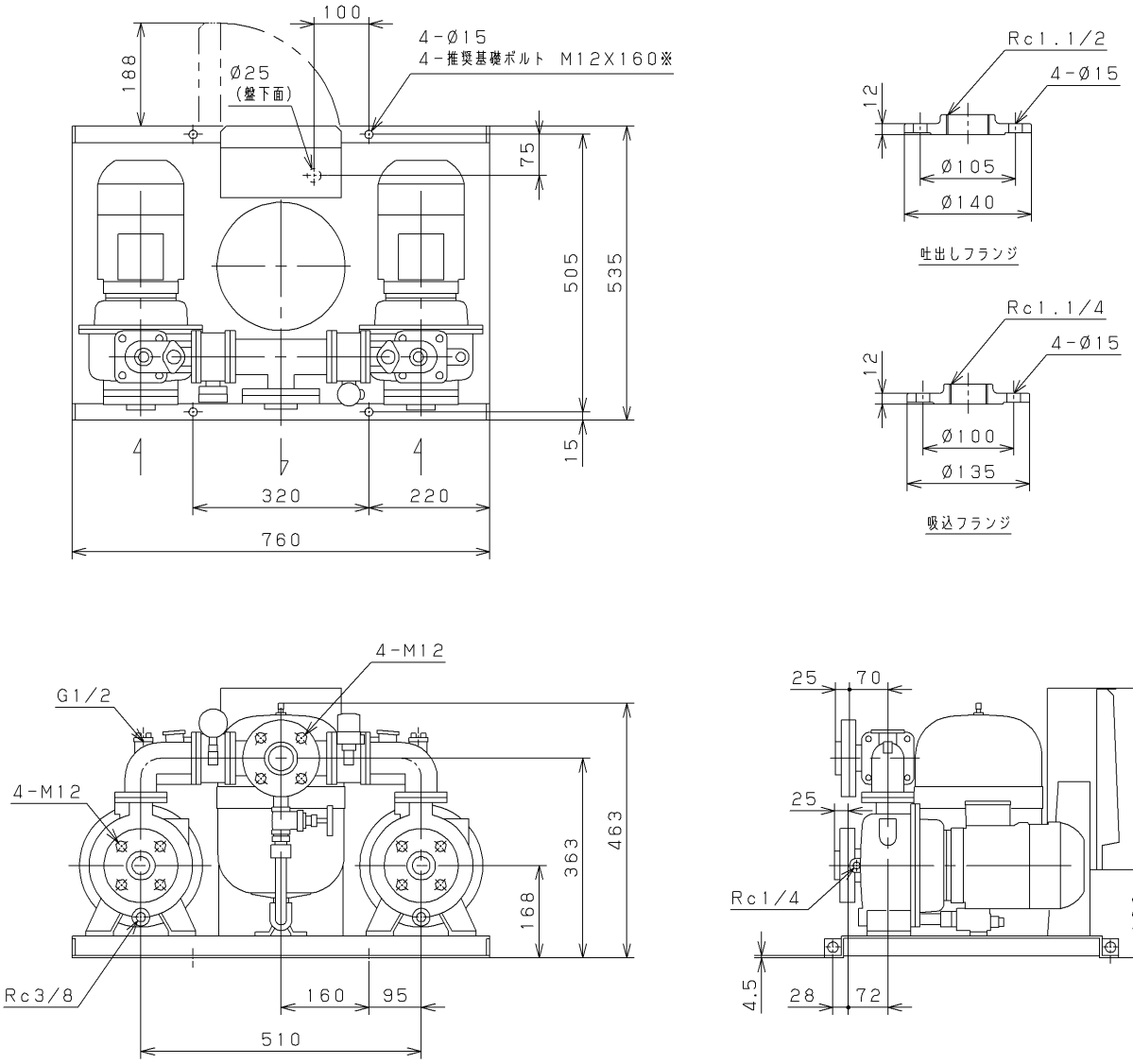

Unit
単位:mm

Mass 質量	101 kg

※. 基礎ボルトは特別付属品です。別途お買い求めください。

図番	SA335241500001B

KAWAMOTO PUMP MFG.CO.,LTD.
株式会社 川本製作所