Automatic Water Supply Units ASSEMBLY DRAWING

給水ユニット外形寸法図

TERAL

TYPE
機　種：NX-LAT-e

［流込仕様］［定圧給水方式］［D：自動交互運転］

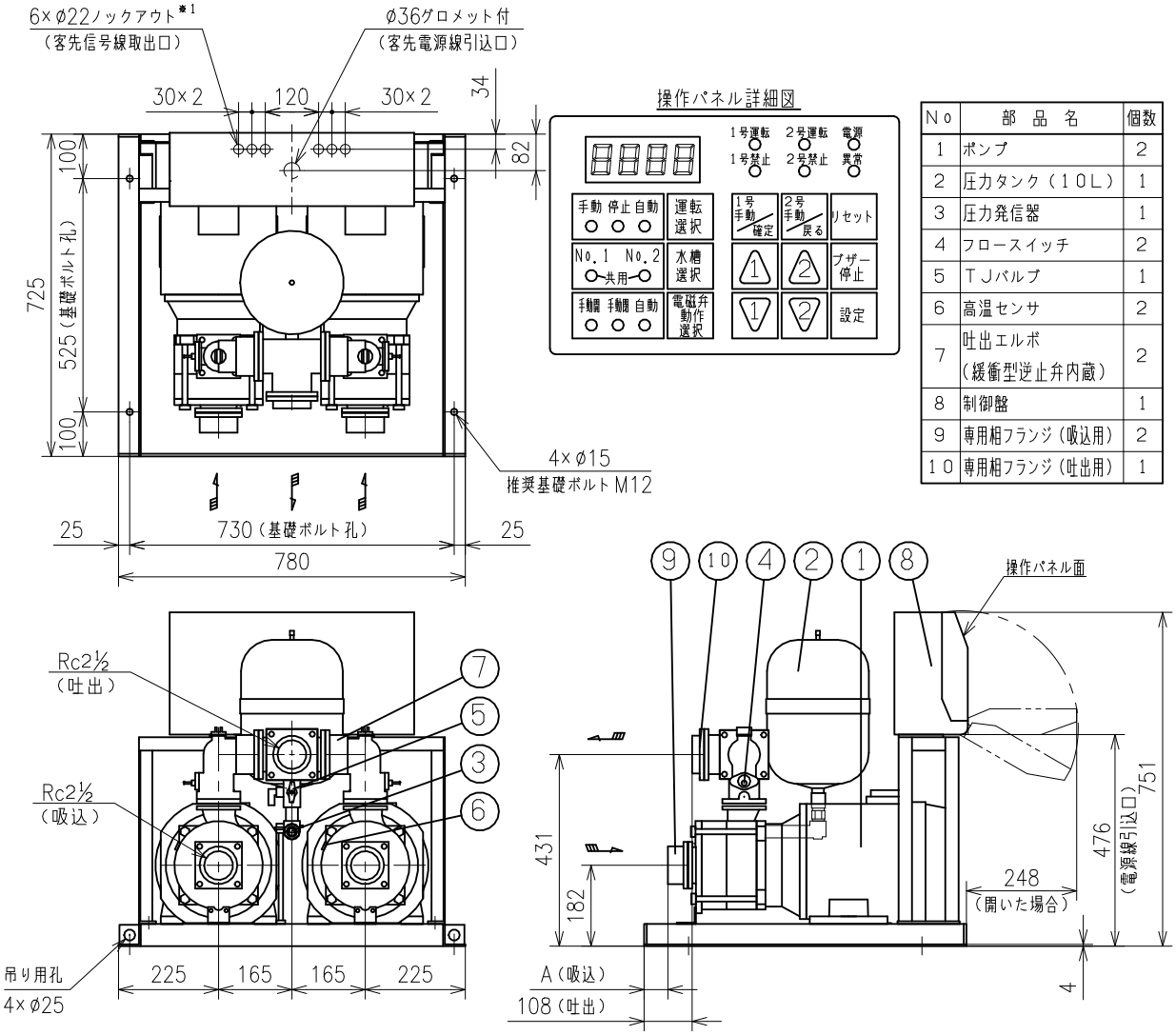

No	部品名	個数
1	ポンプ	2
2	圧力タンク（10L）	1
3	圧力発信器	1
4	フロースイッチ	2
5	TJバルブ	1
6	高温センサ	2
7	吐出エルボ（緩衝型逆止弁内蔵）	2
8	制御盤	1
9	専用相フランジ（吸込用）	2
10	専用相フランジ（吐出用）	1

50Hz（同期回転速度：3000 min^{-1}）

型式	出力 kW	A	概算質量 kg
NX-LAT652-55.5D-e	5.5	54	179
NX-LAT653-57.5D-e	7.5	-2	192

60Hz（同期回転速度：3600 min^{-1}）

型式	出力 kW	A	概算質量 kg
NX-LAT652-65.5D-e	5.5	54	179
NX-LAT653-67.5D-e	7.5	-2	192

本ユニットの相フランジは専用相フランジとなりますので、付属の相フランジをご使用ください。

TJバルブには、ø10mm（3/8B）のホースが接続可能です。　凍結防止仕様は特殊仕様となります。　※1　グロメットは付属しません。

付属品 ACCESSORIES	

概算質量 MASS　kg

APPROVAL 承認
矢倉
CHECK 検図
和田
DESIGN 設計
中村葉

ユニット仕様 UNIT SPEC.					電動機仕様 MOTOR SPEC.	
吐出し量 CAPACITY	m^3/min	ユニット口径 UNIT SIZE	吸込 65/吐出 65 mm		極数 POLE	2P
全揚程 TOTAL HEAD	m	周波数 FREQUENCY	Hz		種別 TYPE	全閉外扇形屋内
最高回転速度 MAXIMUM SPEED OF ROTATION	min^{-1}	相・電圧 PHASE & VOLTAGE	3ø	V	出力 OUTPUT	kW

機器名称 ITEM NAME		機器番号 ITEM No.	
型式 MODEL		数量 QUANTITY	

テラル株式会社 TERAL INC.

No.SC4-40365-1