Automatic Water Supply Units ASSEMBLY DRAWING

給水ユニット外形寸法図

MODEL

型　式: NX-40VFC252-0.4S2W-e

[流込仕様] [推定末端圧力一定給水方式] [W:自動交互並列運転]

No.	部品名	個数
1	ポンプ	2
2	圧力タンク(10L)	1
3	圧力発信器	1
4	フロースイッチ	2
5	TJバルブ	1
6	高温センサ	2
7	吐出エルボ(緩衝型逆止弁内蔵)	2
8	制御盤	1
9	専用相フランジ(吸込用)	2
10	専用相フランジ(吐出用)	1

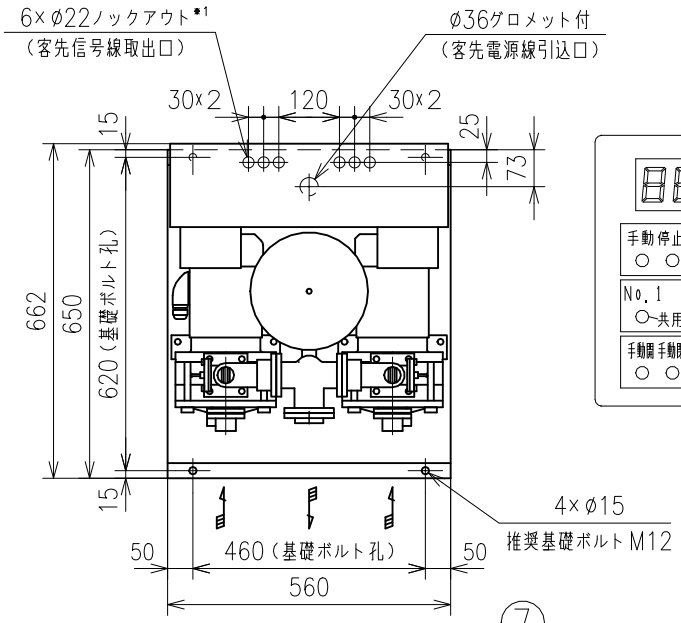

操作パネル詳細図

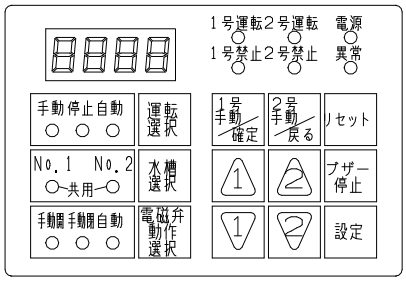

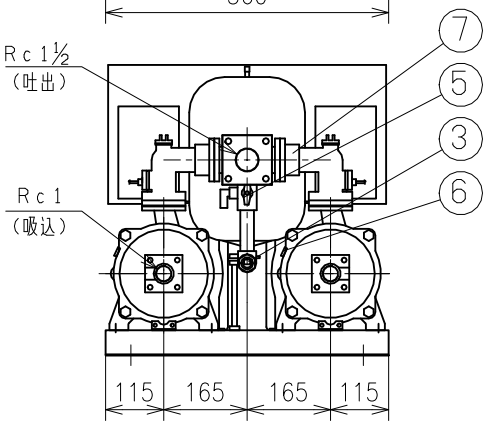

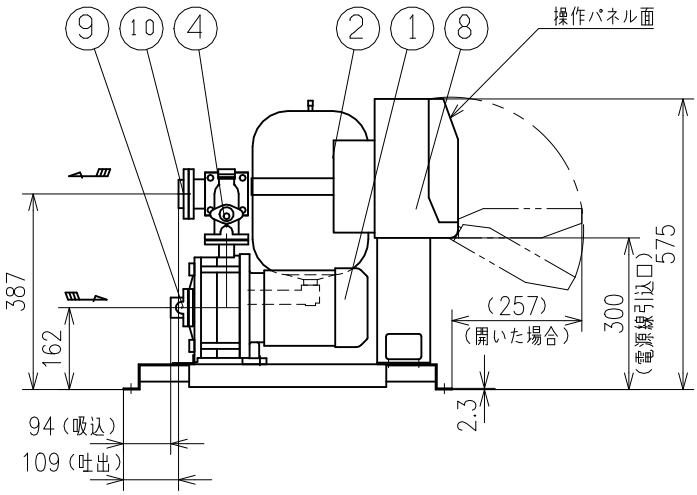

本ユニットの相フランジは専用相フランジとなりますので、付属の相フランジをご使用ください。

TJバルブには、φ10mm(3/8B)のホースが接続可能です。　凍結防止仕様は特殊仕様となります。

※1グロメットは付属しません。

付属品 ACCESSORIES	

概算質量 MASS 78 kg

APPROVAL 承認
中村
CHECK 検図
和田
DESIGN 設計
上石

ユニット仕様 UNIT SPEC.					電動機仕様 MOTOR SPEC.		
吐出し量 CAPACITY	m^3/min	ユニット口径 UNIT SIZE	吸込 25/吐出 40 mm		極数 POLE	2P	
全揚程 TOTAL HEAD	m	周波数 FREQUENCY	Hz		種別 TYPE	全閉外扇形屋内	
最高回転速度 MAXIMUM SPEED OF ROTATION	$3540\ min^{-1}$	相・電圧 PHASE & VOLTAGE	1φ	200V	出力 OUTPUT	0.4×2kW	

機器名称 ITEM NAME		機器番号 ITEM No.	
型　式 MODEL	NX-40VFC252-0.4S2W-e	数　量 QUANTITY	

テラル株式会社 TERAL INC.

No.SC4-43141-0